TRAYMATIC – Receveur plat de 4,6 cm muni d'une pompe de relevage.

DIMENSIONS

TRAYMATIC Ext.

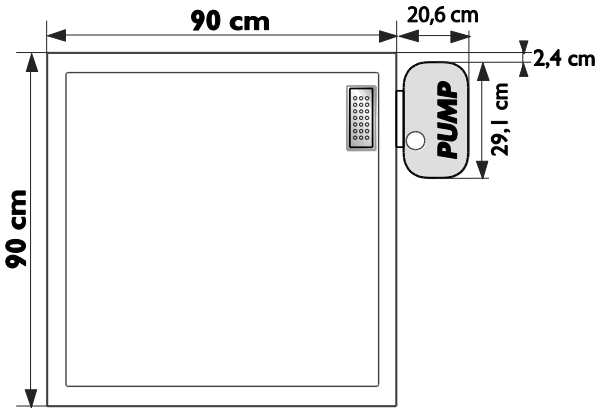

Pompe de relevage à l'extérieure.

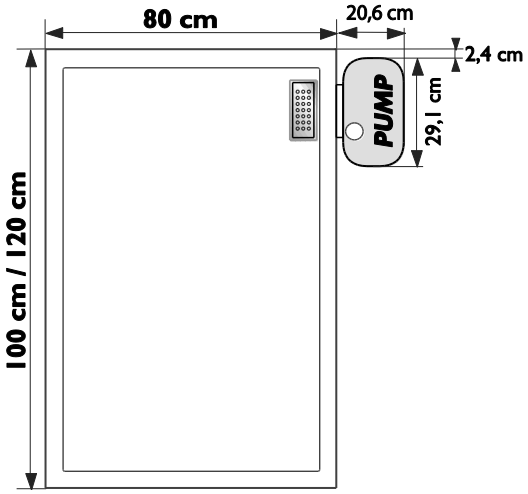

TRAYMATIC Int.

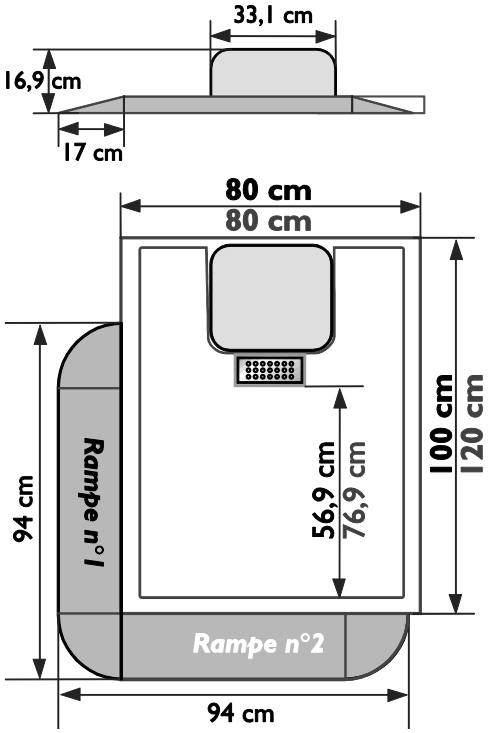
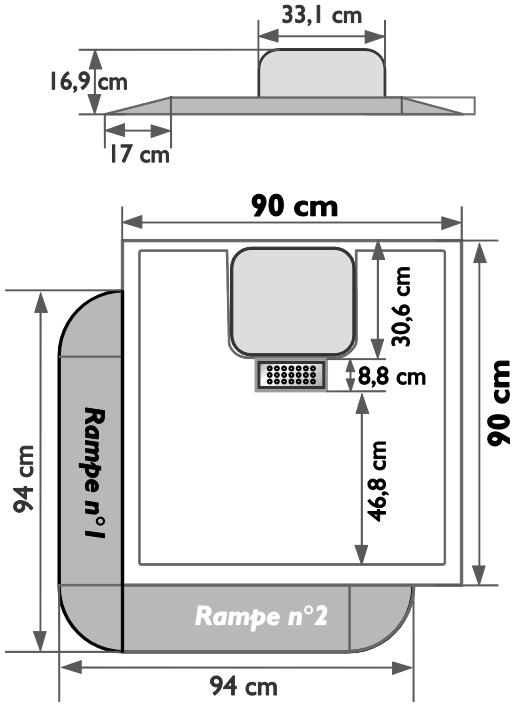
Pompe de relevage intégrée.